HROH

Průvodce rychlou instalací a programováním

angličtina

DŮLEŽITÉ POZNÁMKA	Tato stručná příručka je shrnutím kompletní instalační příručky. Průvodce obsahuje bezpečnostní upozornění a další vysvětlení, která je třeba vzít v úvahu. Nejnovější verze této příručky a instalační pokyny manuály jsou k dispozici v sekci „Soubory ke stažení“ na webových stránkách společnosti Erreka. http://www.erreka-automation.com

Kompletní instalační prvky

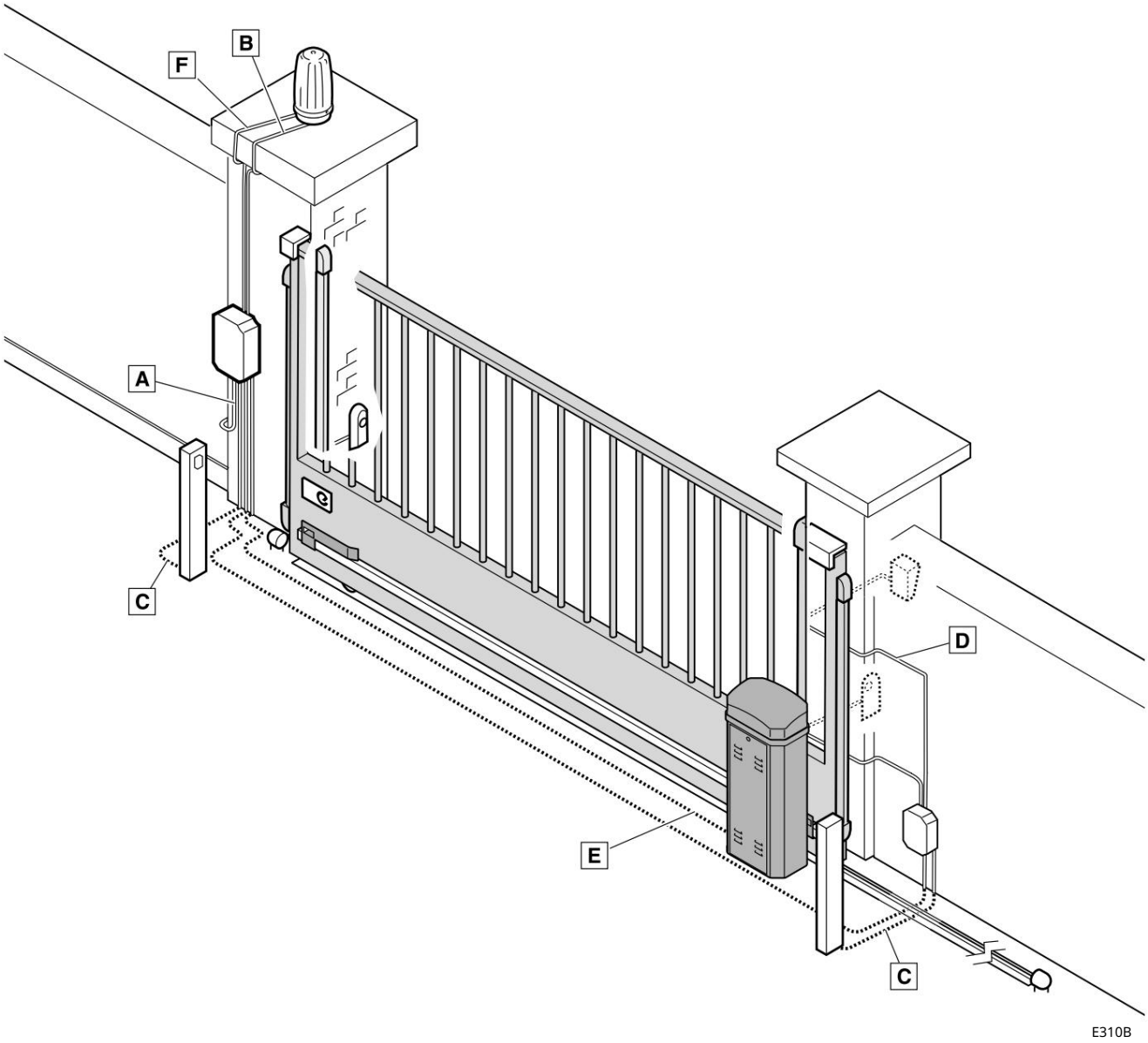

ELEKTRICKÉ ZAPOJENÍ:

Živel	Počet vodičů v sekci 5x1,5	Maximální délka
A: Hlavní zdroj napájení	mm2 2x0,5	30 metrů
B: Blikající světlo	mm2 2x0,5	30 metrů
C: Fotobuňky (Tx/Rx)	mm2/ 4x0,5 mm2 2x0,5	30 metrů
D: Klíčový spínač	mm2	25 metrů
E: Pohon (motor + koncový spínač + mikrospínač STP)	4x1,5mm2+3x0,5mm2+2x0,5mm2 20m	
F: Anténa	Koaxiální kabel 50k (RG-58/U)	5 metrů

Machine Translated by Google

Odemykání a zamykání

Odemčení (ruční ovládání)

1 Otočte klíčem (1) a sejměte kryt (2).

2 Vložte dodaný šestihranný klíč (3) do objímky (4).

3 Otočte klíčem (3) ve směru hodinových ručiček pro odemčení.

Bránu lze nyní pohybovat ručně.

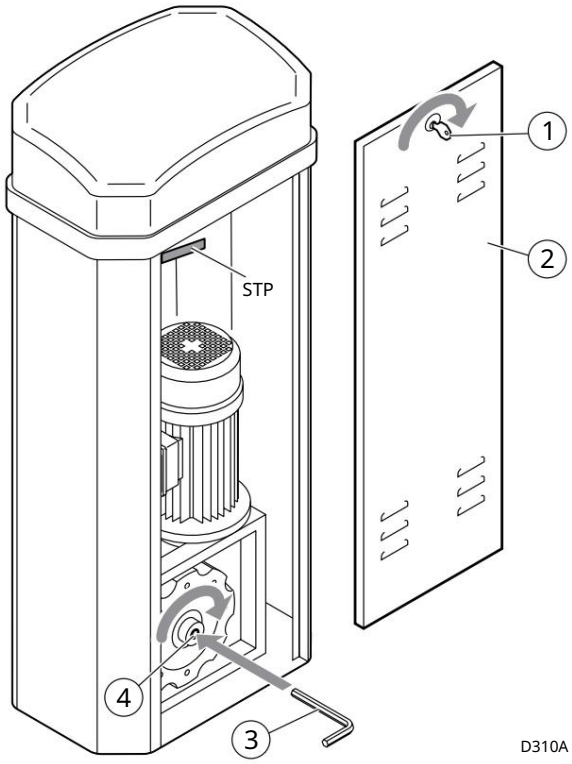

D310A

Zamykání (motorické ovládání)

1 Otočte klíčem (3) proti směru hodinových ručiček pro zamčení.

2 Vyjměte klíč (3).

3 Nasaďte kryt (2) a zamkněte jej klíčem (1).

4 Ručně posuňte bránu, aby se motor zablokoval.

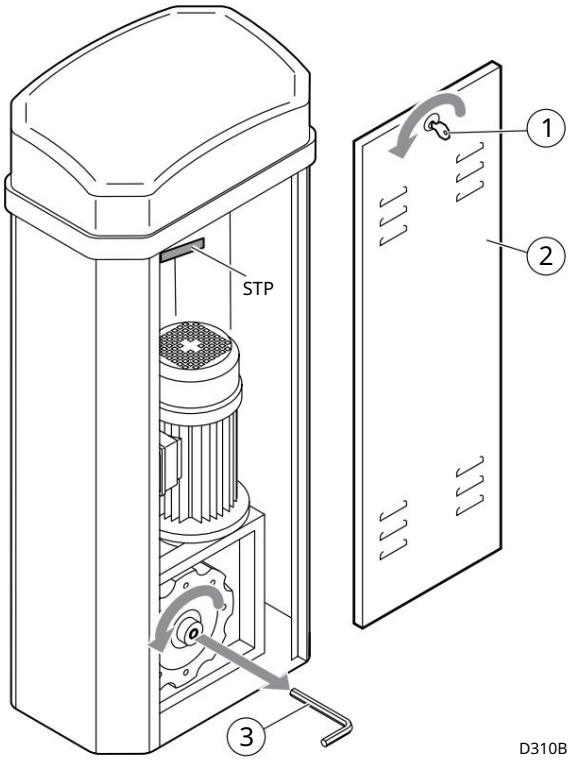

D310B

STP: Mikrospínač STOP; rozepne se po sejmutí krytu (2). Musí být připojen ke konektorům kabelu STOP na řídicí desce. Tím se zabrání pohybu motoru s sejmutým krytem (2).

Rozměry (mm) a montážní polohy

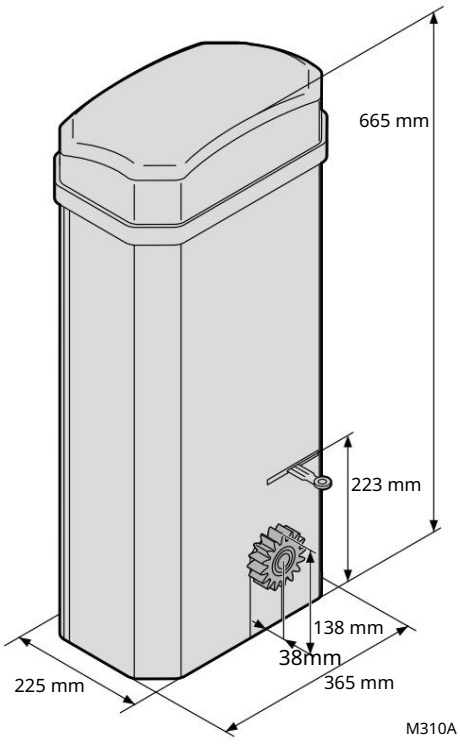

M310A

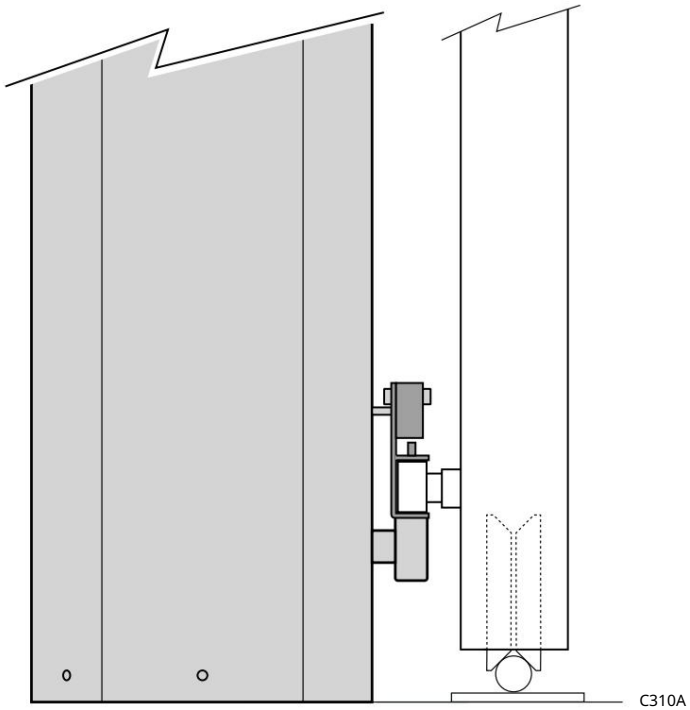

C310A

Machine Translated by Google

Shromáždění

1 Správně přeložte nosníky, jak je znázorněno na obrázku.

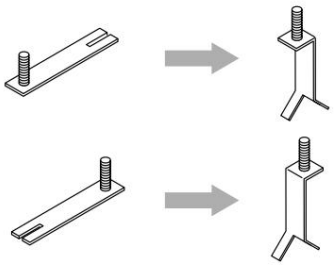

P310A

2 Dočasně upevněte nosníky na základní desku, aniž byste zcela utahovali matice, protože je později nutné je odstranit.

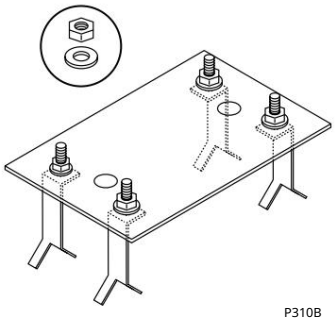

P310B

3 Vykopejte studnu správné velikosti a umístěte do ní kanál pro kabely a základní desku s nosníky. Ujistěte se, že je

základní deska rovná, a zalijte ji betonem.

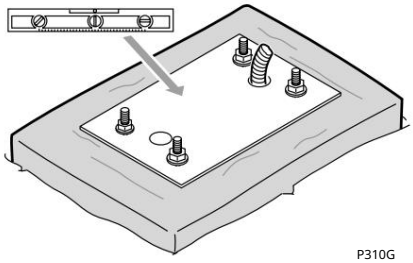

P310G

4 Po zatuhnutí betonu odstraňte matice a namontujte motor-reduktor na základní desku pomocí těchto matic, aniž byste je zatím zcela utáhli.

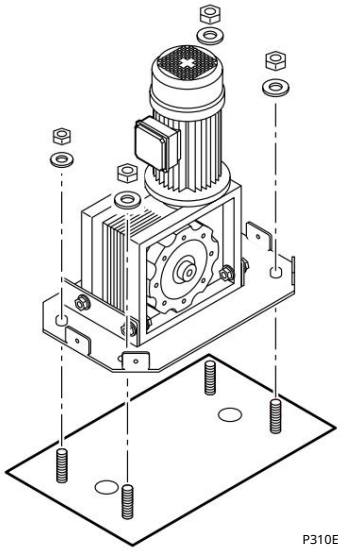

P310E

5 Provizorně připevněte hřeben k bráně (viz pokyny).

Odemkněte pohon a v případě potřeby upravte jeho polohu.

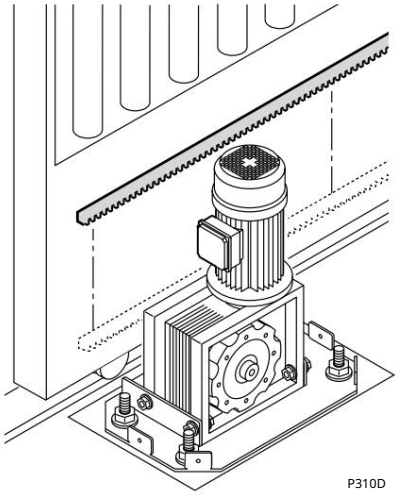

P310D

6 S odemčeným pohonem ručně pohybujte křídlem po celé dráze otevírání/zavírání, abyste zkontrolovali, zda se hřeben správně pohybuje s pastorkem.

Mezi zuby pastorku a hřebenem by měla být nepatrná mezera (přibližně 2–3 mm) .

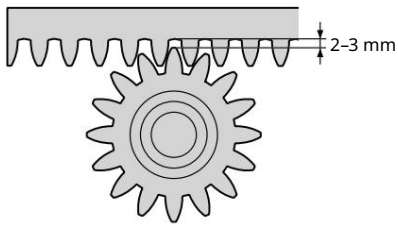

P310F

7 Po kontrole nastavení hřebenové tyče hřebenovou tyč trvale upevněte.

Pevně utáhněte upevňovací matice motor-reduktoru na základní desce a sestavte kryt.

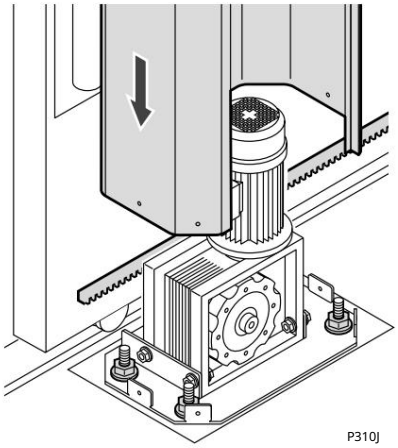

P310J

8 Pomocí příslušných stavěcích šroubů nastavte mez otevření a zavření spínací vačky (L) na koncích ozubeného hřebene.

Vezměte v úvahu, že po aktivaci koncových spínačů se brána posune o další 2–3 cm, proto je vhodné namontovat vačky koncových spínačů (L) s ponecháním odpovídající mezery od mechanických dorazů brány.

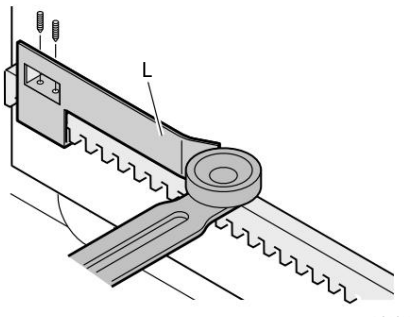

P310H

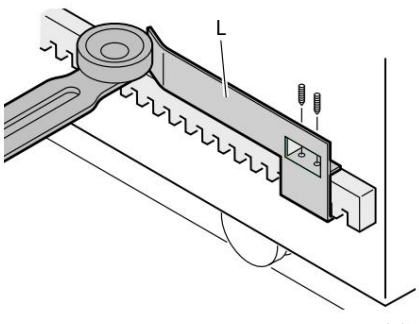

P310I

Machine Translated by Google

Elektrické zapojení s VIVO-T101

Proveďte instalaci v souladu s předpisy pro nízké napětí a platnými normami. Používejte kabely s dostatečným průřezem, vždy uzemněné. Zkontrolujte pokyny výrobce pro všechny instalované prvky.

Jako příklad je uvedeno připojení operátoru k ovládacímu panelu VIVO-T101.

Pohon musí být připojen k ovládacímu panelu, jak je znázorněno na přiloženém schématu. Pro připojení ostatních prvků instalace se řiďte pokyny k ovládacímu panelu.

Díly pohonu HIPPO:
Koncový spínač pohybu FC1 1
Koncový spínač pohybu FC2 2 *
elektrický můstek
Mikrospínač STP STOP (normálně sepnutý, rozepne se jako brána je odstraněna)
Třífázový motor M

Části řídicí desky VIVO-T101:
Zavírací minitlačítko PUL1
Miniaturní tlačítko PUL2 pro otevření
SW1 Hlavní vypínač
Elektrické napájení

VIVO-T101

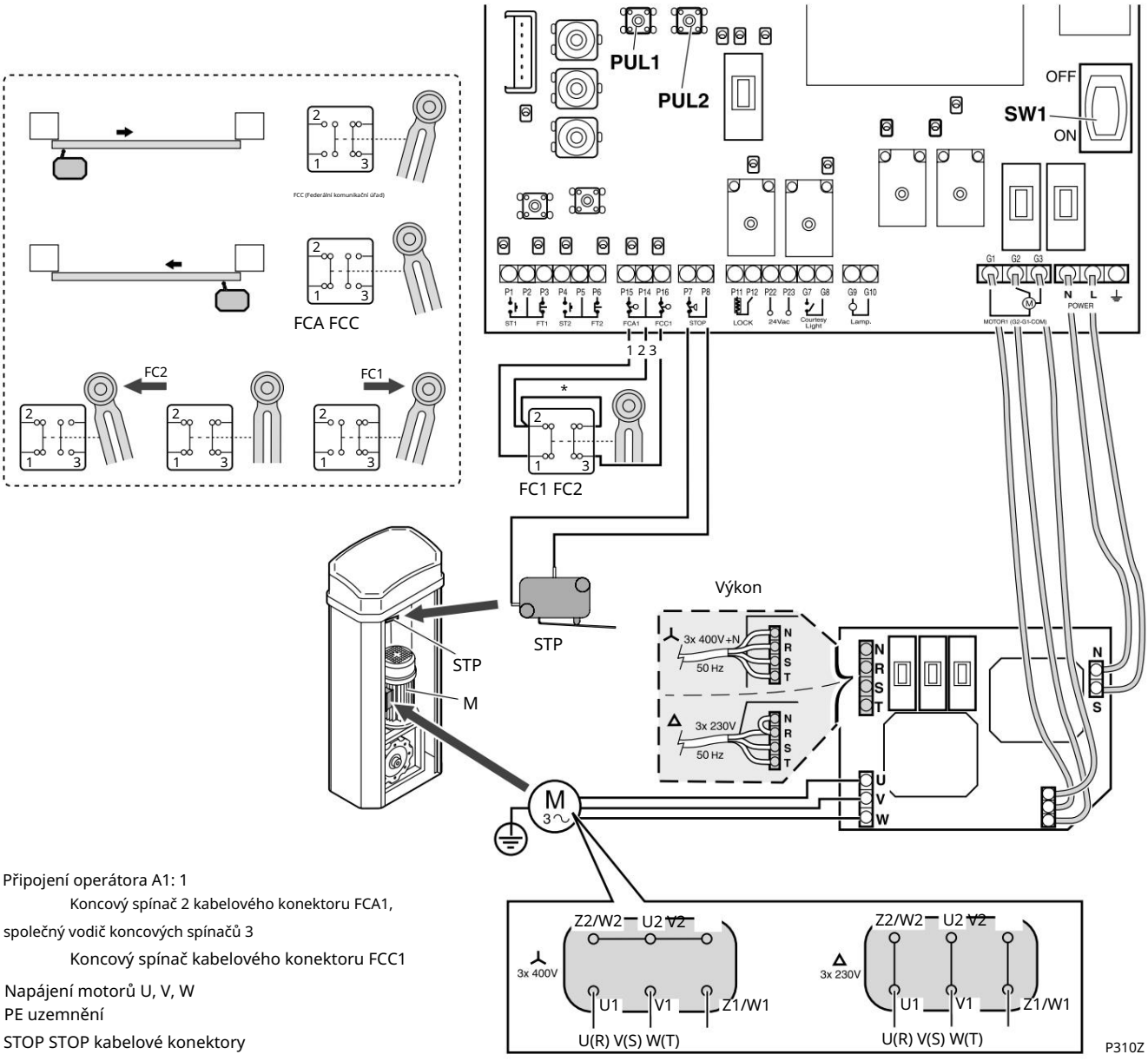

Připojení operátora A1: 1
Koncový spínač 2 kabelového konektoru FCA1, společný vodič koncových spínačů 3
Koncový spínač kabelového konektoru FCC1
Napájení motorů U, V, W
PE uzemnění
STOP STOP kabelové konektory

Kontrola směru otáčení a koncových spínačů: Stiskněte PUL1 (zavřít) a PUL2 (otevřít) pro kontrolu směru otáčení obsluhy. Pokud není správná, zaměňte přípojky V a W.

Před provedením jakéhokoli pohybu brány se ujistěte, že se v akčním rádiusu nenacházejí žádné osoby ani předměty. brána a pohonné mechanismy.